組み合わせ表

第37回春季中国地区高等学校軟式野球大会

期日：令和7年5月24日(土)～5月27日(火)　　5月26日(月)休養日

会場：米子市営淀江球場

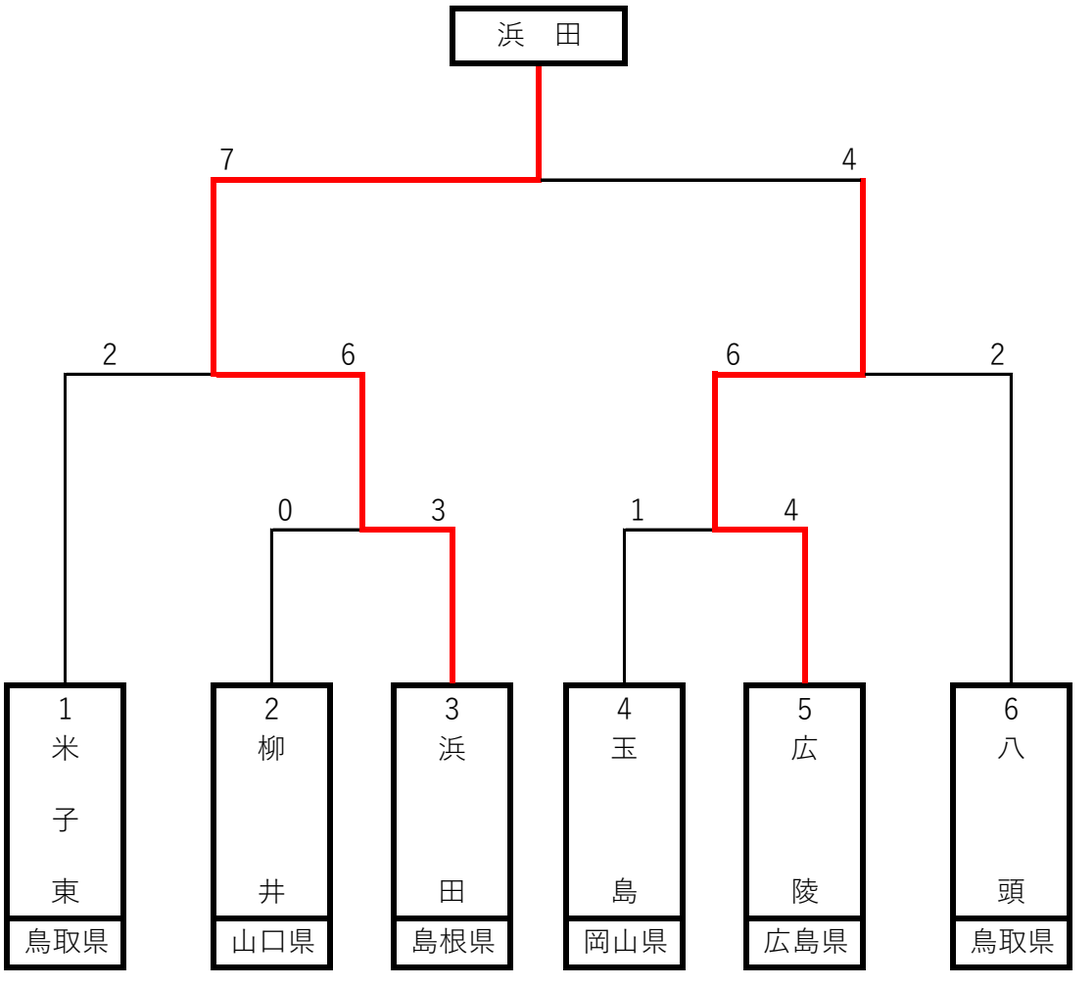

1回戦
《第1試合》

柳　井	0	0	0	0	0	0	0	0	0	0	【柳　井】河野，原田 ― 山本
浜　田	0	0	0	0	0	2	0	1	×	3	【浜　田】賀美，有光 ― 大谷

【本】なし　【三】なし　【二】飯田(浜)

準決勝
《第1試合》

米子東	2	0	0	0	0	0	0	0	0	2	【米子東】初田，山﨑 ― 新和，斎木
浜　田	3	0	1	0	2	0	0	0	×	6	【浜　田】田中 ― 大谷

【本】田中(浜)　【三】新和(米)　【二】足達，遠藤敬(米)，賀美，有光，田中(浜)

決勝

広　陵	0	0	0	0	0	0	0	1	3	4	【広　陵】波戸本 ― 冨岡
浜　田	1	0	2	0	2	0	0	2	×	7	【浜　田】有光，田中 ― 大谷

【本】なし　【三】大谷・飯田(浜)　【二】山口・河林(広)，小松・田中(浜)

※浜田高校は24年ぶり2回目の優勝。